

1 VISTA 7 - FRALDÁRIO
ESC.: 1/25

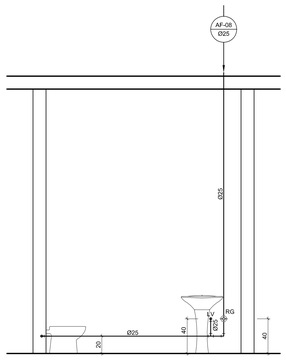

3 VISTA 8 - SANITÁRIO INFANTIL P.N.E
ESC.: 1/25

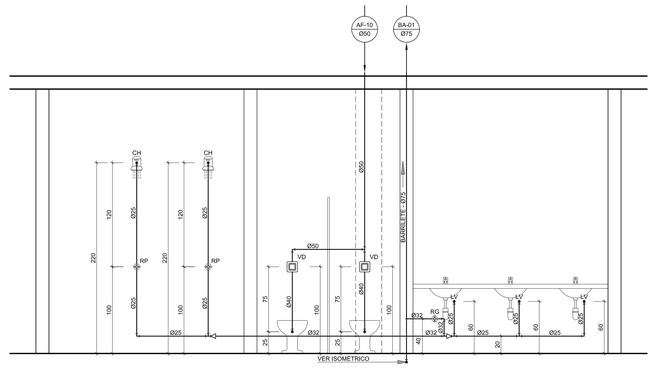

5 VISTA 09 - SANITÁRIO CRECHE II
ESC.: 1/25

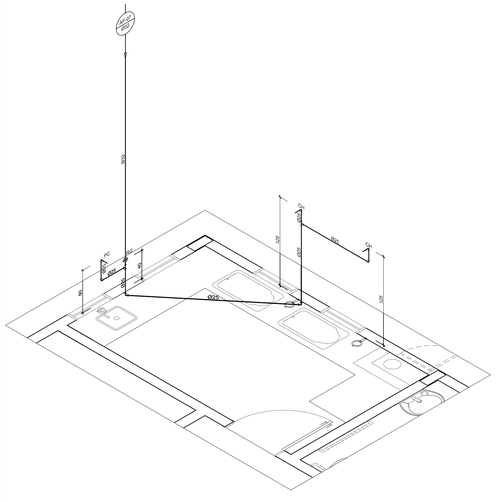

2 ISOMÉTRICO - FRALDÁRIO
ESC.: 1/25

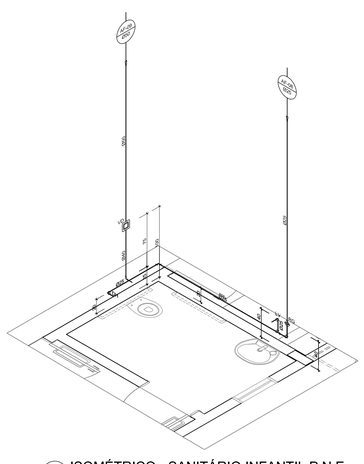

4 ISOMÉTRICO - SANITÁRIO INFANTIL P.N.E
ESC.: 1/25

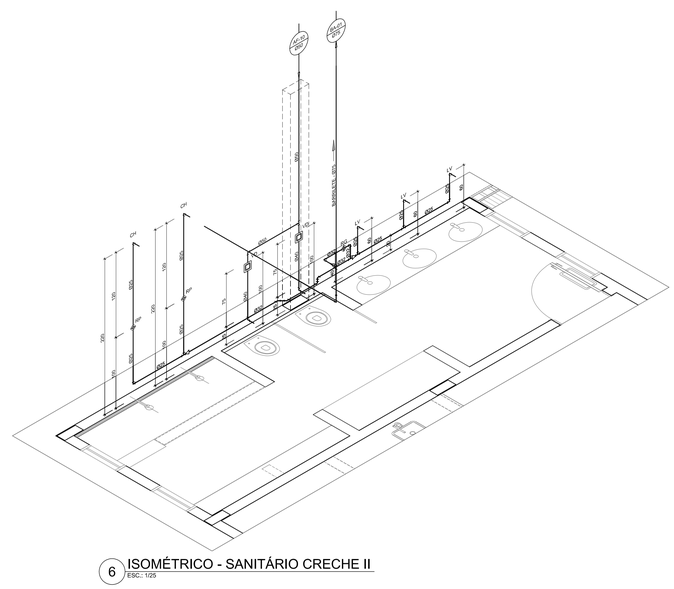

6 ISOMÉTRICO - SANITÁRIO CRECHE II
ESC.: 1/25

LEGENDA DE ÁGUA	
SIMBOLOGIA	DECRIÇÃO
———	TUBULAÇÃO PARA ÁGUA FRIA
	HIDRÔMETRO GERAL DE ENTRADA
BB	BEBEDOURO
LV	LAVATÓRIO
FP	FILTRO DE PAREDE
VCA	VASO COM CAIXA ACOPLADA
VS	VASO SANITÁRIO
MLR	MÁQUINA DE LAVAR ROUPA
PC	PIA DE COZINHA
DH	DUCHA HIGIÊNICA
RP	REGISTRO DE PRESSÃO
RG	REGISTRO DE GAVETA
TL	TORNEIRA DE PRESSÃO Ø3/4" PARA LIMPEZA A 50cm DO PISO
TJ	TORNEIRA DE PRESSÃO Ø3/4" PARA JARDIM A 50cm DO PISO
CH	CHUVEIRO
TQ	TANQUE
VCA	VASO COM CAIXA ACOPLADA
AF	INDICAÇÃO DE COLUNA DE ÁGUA FRIA

NOTAS:
1. AS TUBULAÇÕES E CONEXÕES DO ALIMENTADOR PREDIAL, DA REDE PREDIAL DE DISTRIBUIÇÃO E DAS LINHAS DE SUCÇÃO E RECALQUE DE ÁGUA FRIA SERÃO EM PVC RÍGIDO SOLDÁVEL CLASSE 15, MARCA TIGRE, AMANCO OU EQUIVALENTE, EXCETO NAS PROXIMIDADES DAS BOMBAS;
2. AS TUBULAÇÕES E CONEXÕES DAS LINHAS DE SUCÇÃO E RECALQUE DE ÁGUA, PRÓXIMAS ÀS BOMBAS, SERÃO EM FERRO GALVANIZADO, MARCA TUPY, MANNESMANN OU EQUIVALENTE;
3. O DIMENSIONAMENTO DO ALIMENTADOR E RAMAL PREDIAL FOI FEITO COM BASE NUMA PRESSÃO MÍNIMA DE 40 mca (CONFORME NBR#5626/ABNT);
4. OS REGISTROS DE GAVETA DEVERÃO SER METÁLICOS TIPO DOCOL, TIGRE OU EQUIVALENTE;
5. O HIDRÔMETRO DEVERÁ SER DO TIPO MULTIJATO, DIÂMETRO NOMINAL 25 mm E DESCARGA CARACTERÍSTICA DE 3 m³/h, CIASEY OU EQUIVALENTE, PADRÃO DA CONCESSIONÁRIA LOCAL, INSTALADO COM CAVALETE A, NO MÁXIMO, 1,50 m DE DISTÂNCIA DA FRENTE DO TERRENO;
6. AS TUBULAÇÕES ENTERRADAS DEVERÃO TER RECOBRIMENTO CONFORME INDICADO NESTE PROJETO, RESPEITANDO-SE O MÍNIMO DE 0,40 m PARA TRECHOS SEM TRÁFEGO DE VEÍCULOS E NO MÍNIMO DE 0,60 m PARA TRECHOS SUJEITOS A TRÁFEGOS VEÍCULOS LEVES;
7. AS BOMBAS DE ÁGUA POTÁVEL TERÃO POTÊNCIA DE 3/4 CV, Hmanv=15mca, Qn=5m³/h, MONO-ESTÁGIO, TRIFÁSICOS,60 Hz. FABRICAÇÃO THEBE (REF. TH-16), KSB OU EQUIVALENTE, A TENSÃO DE ALIMENTAÇÃO SERÁ 380/220V OU 220/127V, DEPENDENDO DO SISTEMA DA CONCESSIONÁRIA DE ENERGIA ELETRICA;
8. A CASA DE BOMBAS SERÁ LOCALIZADA NO RESERVATÓRIO (CONFORME DETALHE), AO NÍVEL DO TÉRREO;
9. O RESERVATÓRIO FOI DIMENSIONADO COM DOIS COMPARTIMENTOS DE ÁGUA POTÁVEL, COM CAPACIDADE PARA 15.000 LITROS (NÍVEL 01) E 10.000 LITROS (NÍVEL 02), COM DIMENSÕES DEFINIDOS NO PROJETO DE ARQUITETURA;
10. O RESERVATÓRIO D'ÁGUA SERÁ EXECUTADO CONFORME PROJETO ESPECÍFICO;
11. TODA FURAÇÃO NO RESERVATÓRIO PARA PASSAGEM DOS TUBOS DEVERÁ SER FEITA CONFORME RECOMENDAÇÃO DO FABRICANTE, EM ALGUNS CASOS, ADAPTAÇÕES PODEM SER NECESSÁRIAS ÀS INDICAÇÕES DESTE PROJETO;
12. PONTOS TERMINAIS RECEBEM PEÇAS COM BUCHA DE LATÃO;
13. TESTAR PREVIAMENTE A REDE COM 2x A MÁXIMA PRESSÃO DE TRABALHO POR PERÍODO NÃO INFERIOR A 48h;
14. LOUÇAS E METAIS: VER PROJETO DE ARQUITETURA;
15. CHECAR, QUANDO DA AQUISIÇÃO DAS LOUÇAS, OS PONTOS DEFINIDOS;
16. OS REGISTROS BRUTOS PODEM SER SUBSTITUÍDOS POR REGISTRO DE ESFERA PVC DA TIGRE;
17. TODA A TUBULAÇÃO É INDICADA EM MILÍMETROS;

FNDE Fundo Nacional de Desenvolvimento da Educação | Ministério da Educação | GOVERNO FEDERAL BRASIL PAÍS RICO É PAÍS SEM POBREZA

PROPRIETÁRIO:	FUNDO DE DESENVOLVIMENTO DA EDUCAÇÃO - FNDE
ENDEREÇO:	AV. JOÃO LIMA, S/Nº. - VILA DE NOVO REMANSO
MUNICÍPIO - UF:	ITACOATIARA-AM
PROPRIETÁRIO	PREFEITURA MUNICIPAL DE ITACOATIARA-AM
RESP. TÉCNICO	ETLEN NEVES BENEZAR — CREA: Crea/AM RNP: 0421114215
AUTOR DO PROJETO:	ETLEN NEVES BENEZAR — CREA: Crea/AM RNP: 0421114215

DLFO

Itacoatiara Prefeitura Municipal

Crea/AM RNP: 0421114215

RA

OBSERVAÇÕES:

DATA DA PLOTAGEM: quinta-feira, 13 de dezembro de 2012 10:25:47

PROGRAMA PROINFÂNCIA - PROJETO TIPO C

INSTALAÇÃO DE ÁGUA FRIA

COORDENAÇÃO: CGEST - Coordenação Geral de Infraestrutura Educacional	VISTA 07 a 09 E ISOMÉTRICOS		HAG
FORMATO: 1000 mm x 594 mm	REVISÃO: R.00	ESCALA: INDICADA	PRANCHA: 05/07
		DATA EMISSÃO: SETEMBRO /2025	